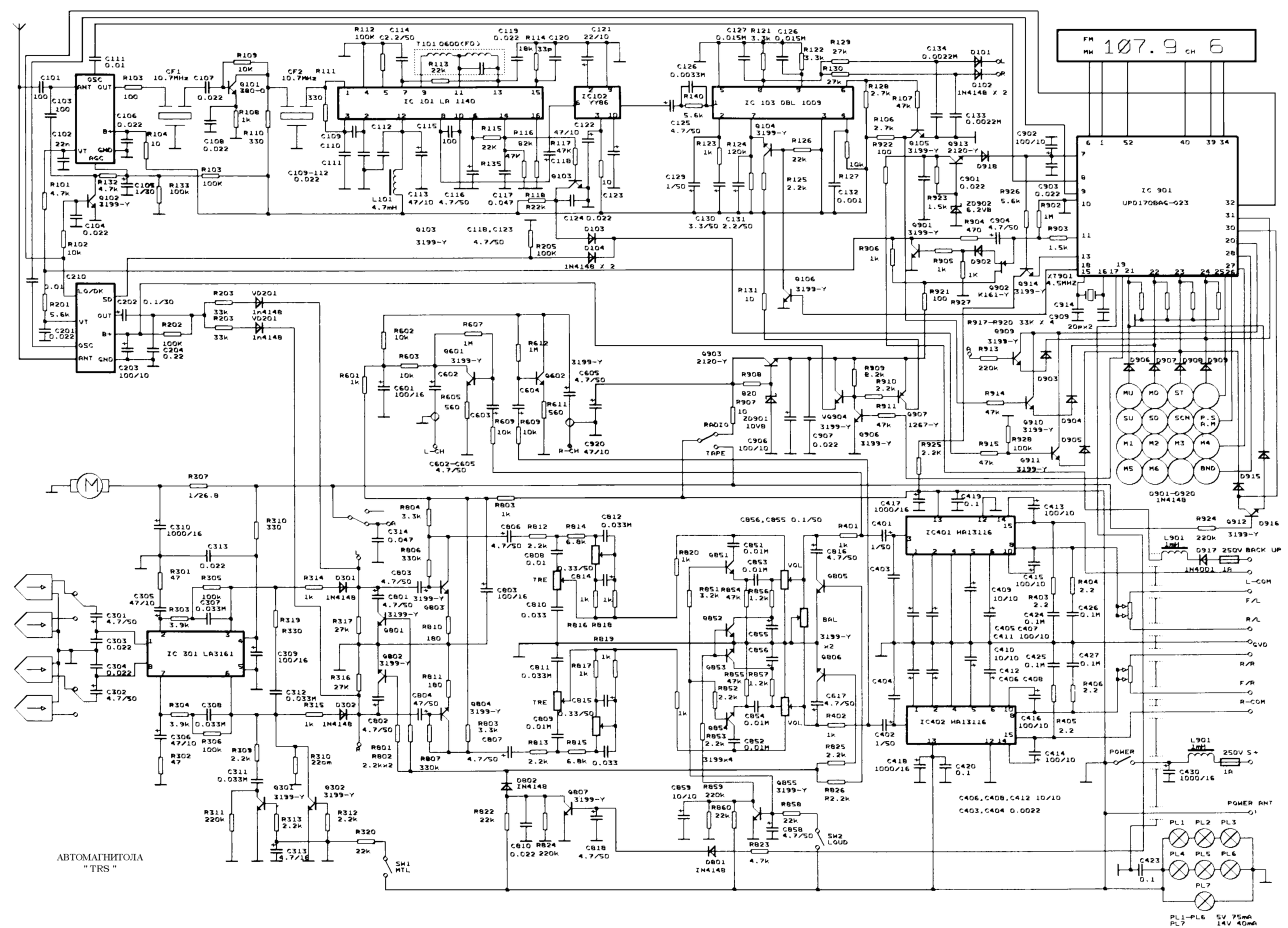

АВТОМАГНИТОЛА
" TRS "