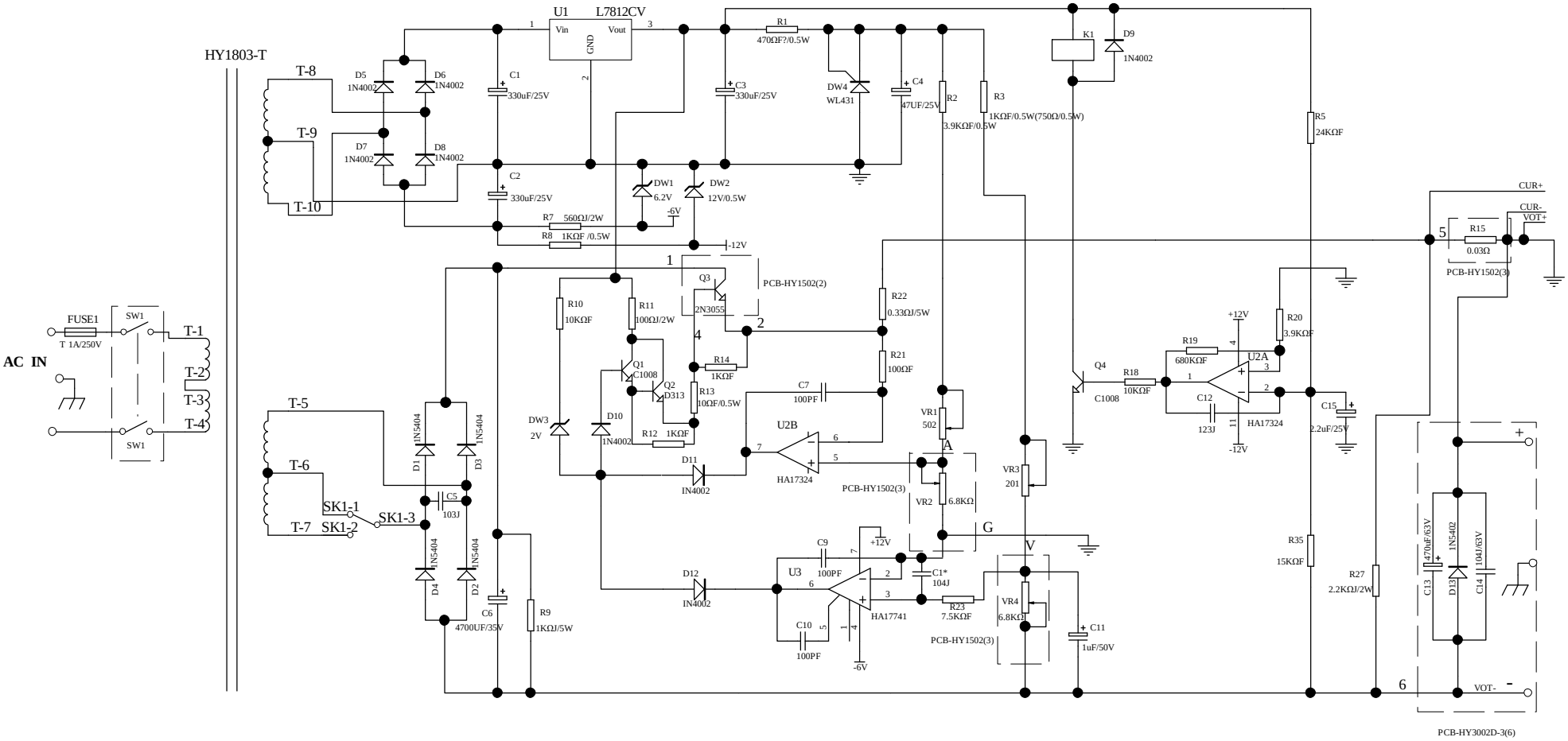

设 计		日 期		材 料		名 称	电路原理图（1）
审 核		日 期					
批 准		日 期		重 量		比 例	图 号 HMJ20001B52
				版 本		首次用于 HY1803D	共 3 张 第 1 张