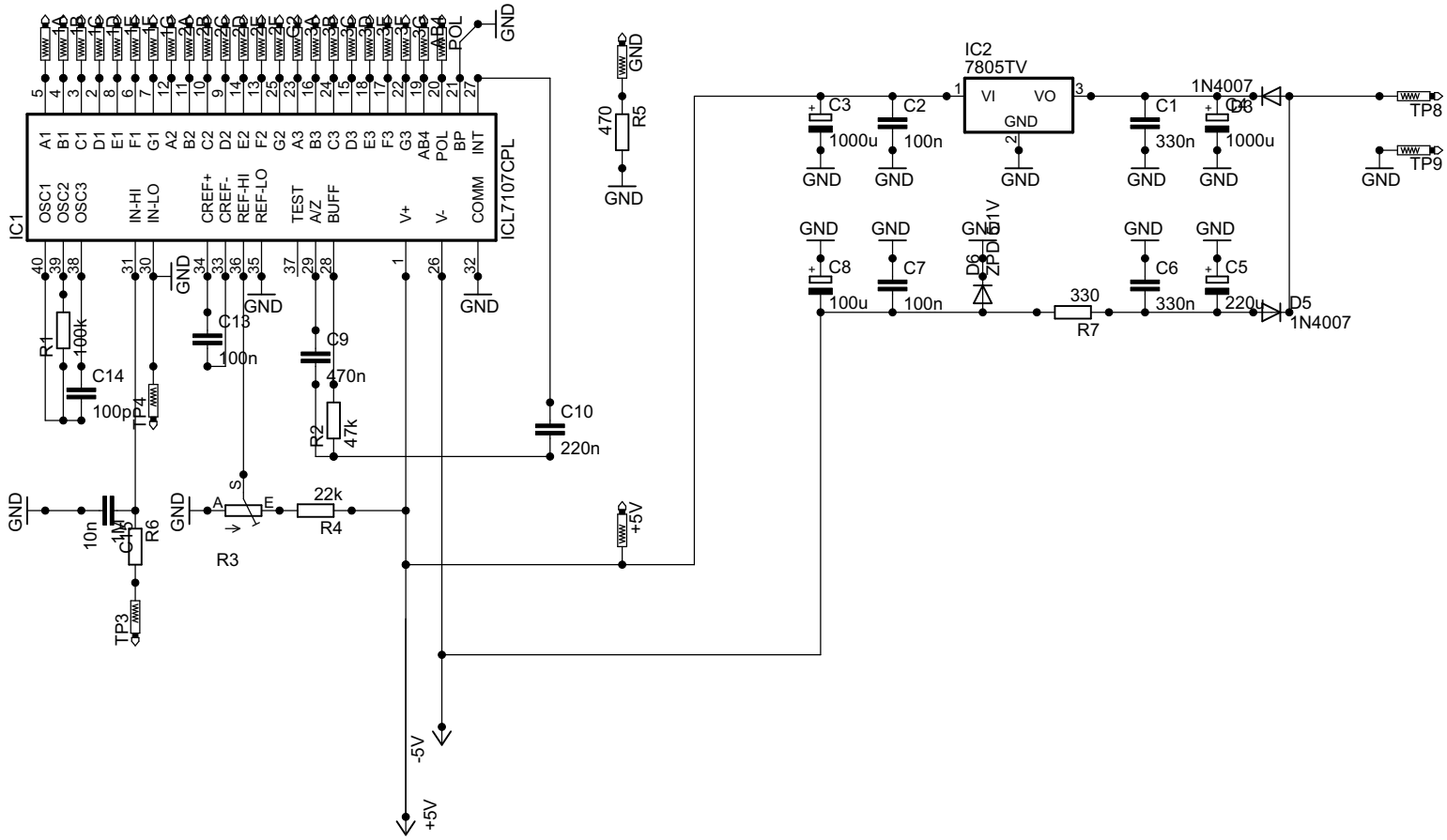
IC1
ICL7107CPL
OSC1
OSC2
OSC3
IN-HI
IN-LO
CREF+
CREF-
REF-HI
REF-LO
TEST
A/Z
BUFF
V+
V-
COMM
A1
B1
C1
D1
E1
F1
G1
A2
B2
C2
D2
E2
F2
G2
A3
B3
C3
D3
E3
F3
G3
AB4
POL
BP
INT
GND
R1
100k
C14
100p
TP4
C13
100n
C9
470n
R2
47k
C10
220n
10n
C11
R6
TP3
R3
22k
R4
470
R5
+5V
-5V
IC2
7805TV
VI
VO
C3
1000u
C2
100n
C1
330n
C4
1000u
1N4007
D6
TP8
TP9
C8
100u
C7
100n
D6
ZPD 5.1 V
330
R7
C6
330n
C5
220u
D5
1N4007