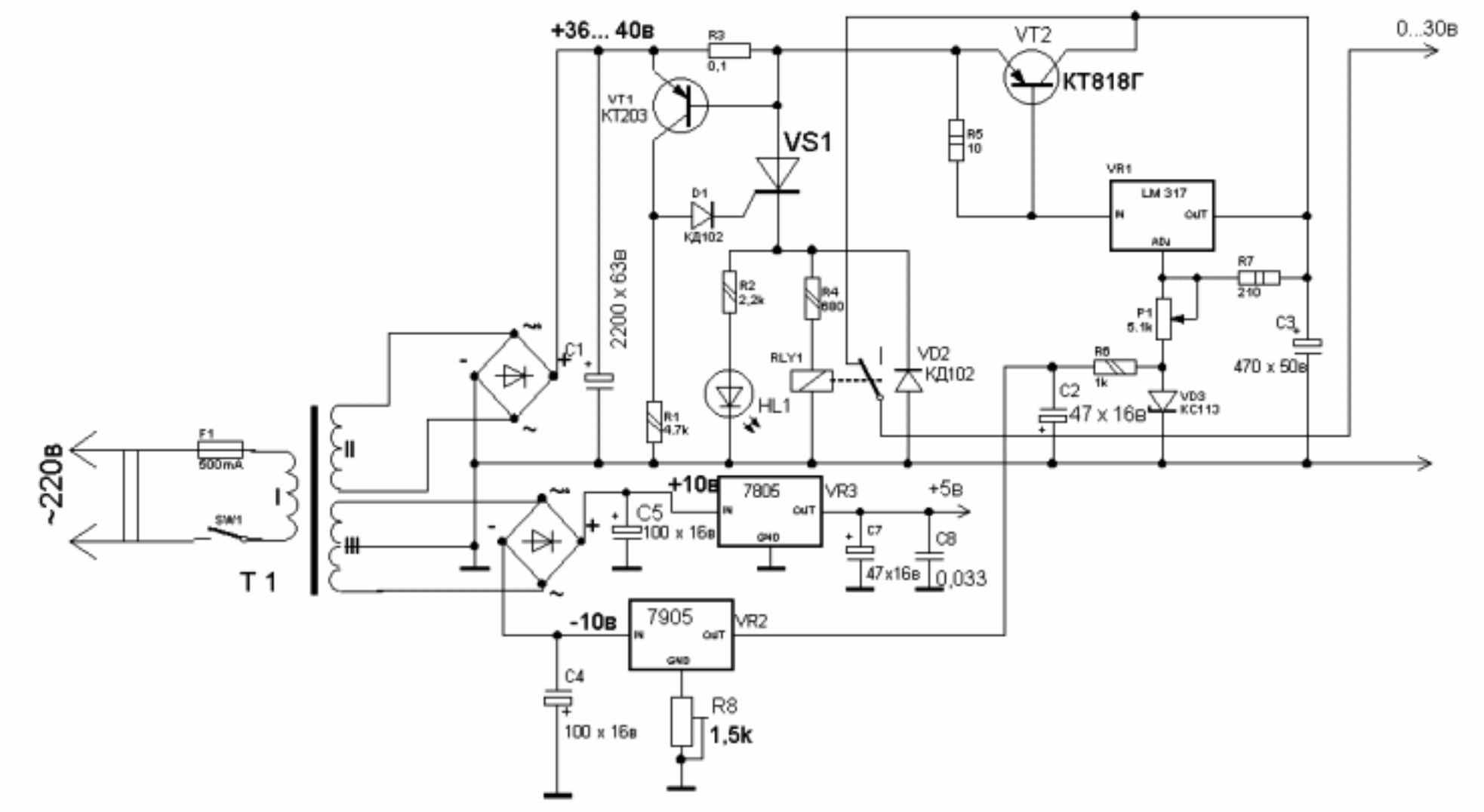# Стабилизированный блок питания 0 ... 30в. 5А